版数 REV.	年月日 DATE	DCN NO.	変更内容 DESCRIPTION	製図 DR.	担当 CHK.	査閲 APPD.	承認 APPD.
2	3.Feb.2003	51172	CHANGED DIMENSION		Y.KUROKI	—	H.Amemiya

図面番号(DRAWING NO.) SJ037469

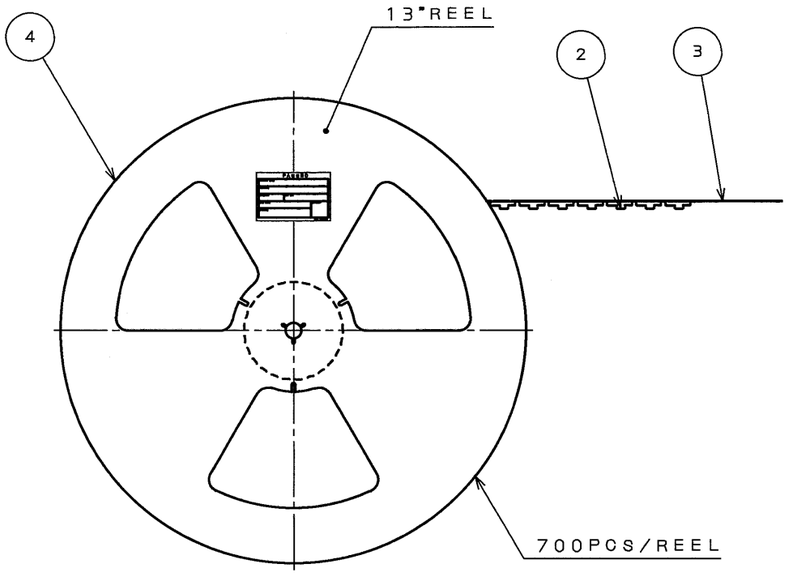

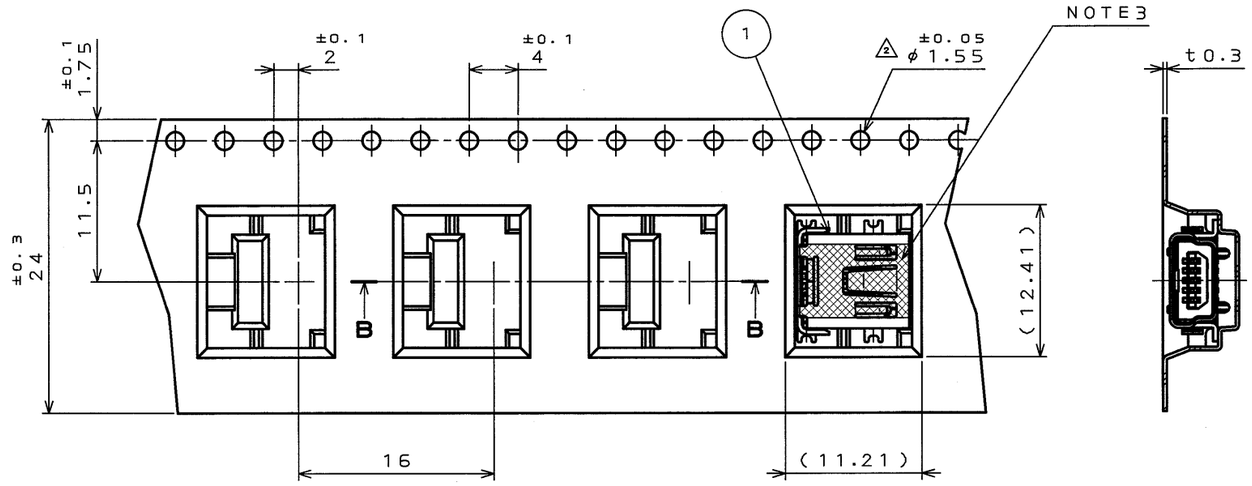

DETAIL A
(SCALE 2:1)

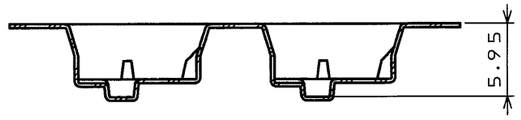

SECT. B-B
(SCALE 2:1)

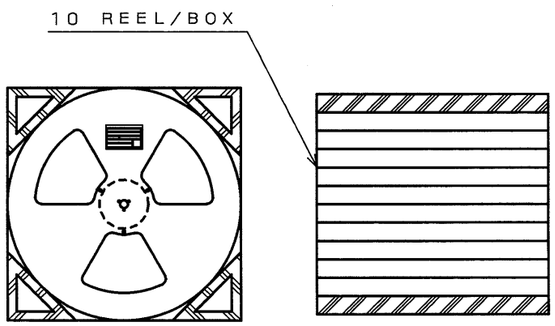

〈PACKING BOX〉

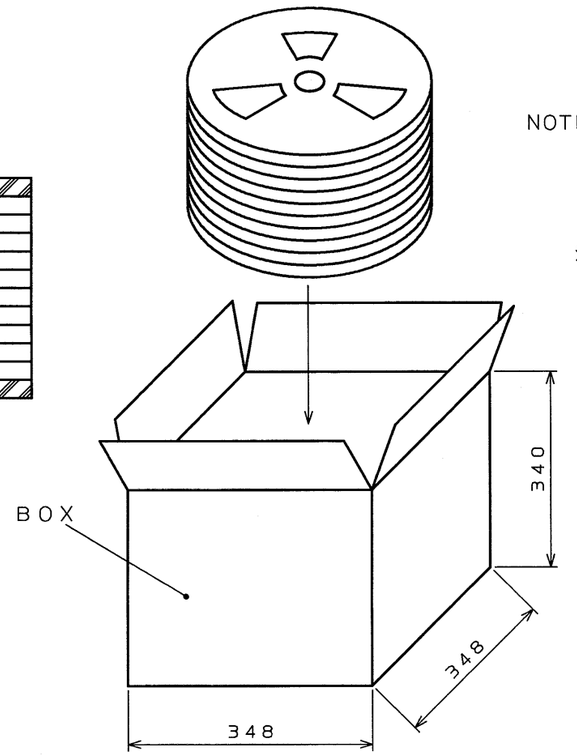

NOTE1. REFER TO THE DRAWING SJ037525(DX2R005HN2) FOR PC BOARD MOUNTING DIMENSION.
2. SUFFIX "E700" OF PART NUMBER DX2R005HN2E700 INDICATES 700 PCS IN REEL.
3. THIS AREA( )SHOWS THE CONNECTOR FLAT SURFACE.

注1. 基板パターン寸法についてはSJ037525(DX2R005HN2)参照。
2. "DX2R005HN2E700"は収納数700ヶ入りのリールに収納された品名を表す。
3. 本箇所( )はコネクタ平面部を示す。

符号 NO.	名称 DESCRIPTION	個数 QTY.	材料 MATERIAL	仕上 FINISH	備考 REMARKS
4	REEL	—			
3	COVER TAPE	—			
2	CARRIER TAPE	—			
1	CONNECTOR	700			

CDS-02-130-50457

仕様書(SPECIFICATION)

第1版(ORIGINAL DATE) 30.Oct.2002

製図 DR.

担当 CHK. Y.KUROKI

査閲 APPD.

承認 APPD. H.AMEMIYA

一般公差(GENERAL TOLERANCE)

寸法(DIMENSION)	角度(ANGLES)
. ±	X° ±
.X ±	X°X' ±
.XX ±	
.XXX ±	

尺度(SCALE) —

シリーズ(SERIES) DX

名称(TITLE)
DX2R005HN2E700
MINI USB CONNECTOR
MINI-B RECEP. R/A SMT TYPE
WITH MAYLAR TAPE

重量(WEIGHT)

日本航空電子工業株式会社
JAPAN AVIATION ELECTRONICS INDUSTRY, LTD.

図面番号(DRAWING NO.) SJ037469

SIZE A3

版数(REV.) 2

JAE-CONNECTOR.COM
Reference Only

DOF-0-212D(98.02)

0 10 20 30 40 50 60 70 80 90 100

本図面は日本航空電子工業(株)の所有する情報を含むもので当社の許可なく複製を禁止する。
THIS DRAWING CONTAINS INFORMATION THAT IS PROPRIETARY TO JAE AND CAN NOT BE REPRODUCED WITHOUT WRITTEN CONSENT OF JAE.