| 版数 VER. | 年月日 DATE | CN NO. | 変更内容 DESCRIPTION | 製図 DR. | 担当 CHK. | 査閲 APPD. | 承認 APPD. |
|---|---|---|---|---|---|---|---|

REFERENCE ONLY

JAE

WISDOM承認 2017/07/06

図面番号(DRAWING NO.) SJ118841

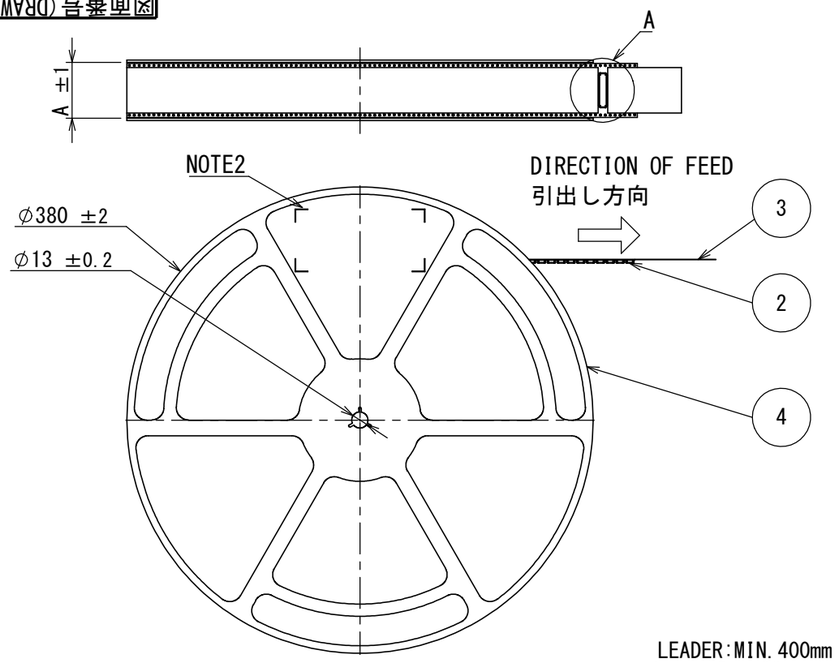


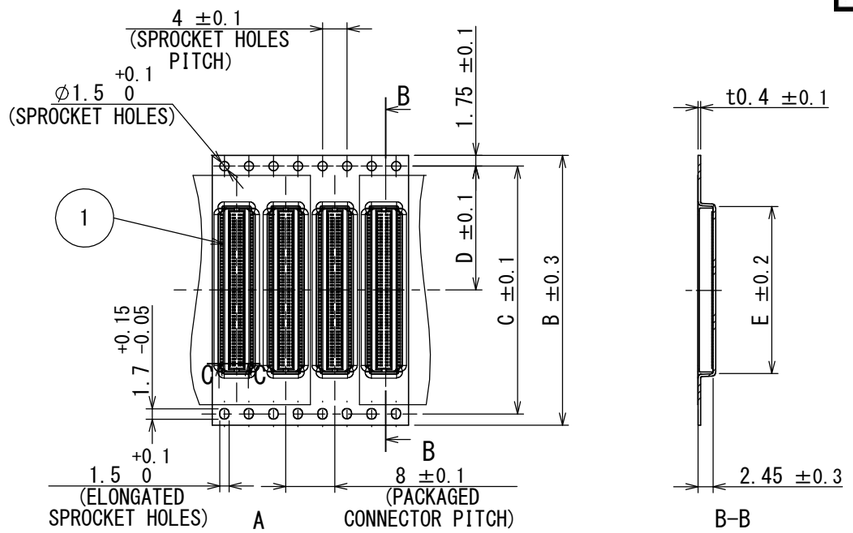


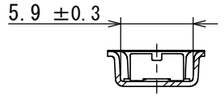


C-C
(2 : 1)

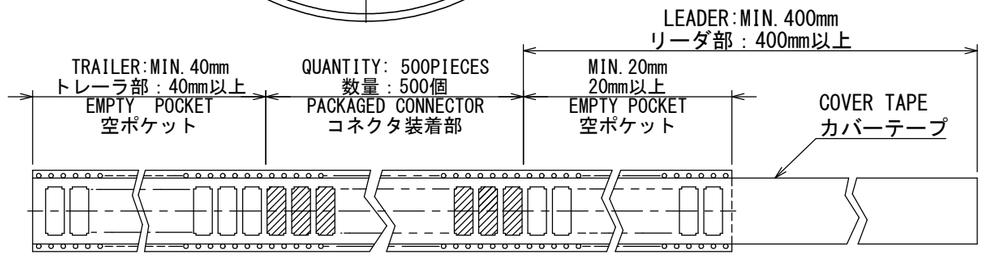


DIRECTION OF PULLING OUT CONNECTORS
引出し方向

TABLE1

| NUMBER OF CONTACTS 芯数 | A | B | C | D | E |
|---|---|---|---|---|---|
| 50 | 25.4 | 24 | — | 11.5 | 14.75 |
| 60 | 25.4 | 24 | — | 11.5 | 17.25 |
| 80 | 33.4 | 32 | 28.4 | 14.2 | 22.25 |
| 100 | 45.4 | 44 | 40.4 | 20.2 | 27.25 |

NOTE1. SUFFIX "R500" OF DESCRIPTION AC01S***WA1R500 INDICATES 500 PCS IN 1 REEL.
NOTE2. THE LABEL IN WHICH PART NO., NUMBER OF CONNECTORS, LOT NO., TAPE WIDTH AND FEED PITCH ARE MARKED IS ATTACHED ON THE REEL AS SHOWN.
NOTE3. REFER TO DRAWING SJ118842, AC01S***WA1 ABOUT CONNECTOR DIMENSIONS.
NOTE4. CARRIER TAPE HAS SPROCKET HOLES ON ONE SIDE ONLY IN CASE DIMENSION B, TAPE WIDTH, IS 24.

注1."AC01S***WA1R500"は　収納数500個入りのリールに収納された品名を表す。
注2.図示の位置に下記のシールを貼り品名，収納数，ロットNO.
　及び テープの幅と送りピッチを記入する。
注3.コネクタ寸法は、SJ118842(AC01S***WA1)参照。
注4.B寸法(テープ幅)が24の場合、パイロット穴は片側のみである。

現品ラベル/ARTICLE LABEL
XXXXXXXXXX XXXX XXXX XXXX
品名(DESCRIPTION) AC01S100WA1R500
図番(PART No.) SJ118841
数量(Q'ty) 500
ITEM NO
Lot No.
E.Code. TB4408
Count:001
JAE001
2008/06/10
MADE IN TAIWAN
Japan Aviation Electronics Industry, Ltd.
00F-C-0628(07.12)/JAPS-9006-2

| 符号 NO. | 名称 DESCRIPTION | 個数 QTY. | 材料 MATERIAL | 仕上 FINISH | 図番 DWG NO. |
|---|---|---|---|---|---|
| 4 | PLASTIC REEL プラスチックリール | — | POLYSTYRENE | — | — |
| 3 | COVER TAPE カバーテープ | — | POLYESTER | — | — |
| 2 | CARRIER TAPE キャリアテープ | — | POLYSTYRENE | — | — |
| 1 | CONNECTOR コネクタ | 500 | — | — | SJ118842, NOTE3 (AC01S***WA1) |

| | | | |
|---|---|---|---|
| 仕様書(SPECIFICATION) JACS-11209 | 第1版(ORIGINAL DATE) 06/JUL/2017 | 尺度(SCALE) — | シリーズ(SERIES) AC01 |
| | 製図 DR. — | 名称(TITLE) AC01S***WA1R500 | 日本航空電子工業株式会社 JAPAN AVIATION ELECTRONICS INDUSTRY, LTD. |
| 一般公差(GENERAL TOLERANCE) 寸法(DIMENSION): . ± / .× ± / .×× ± / .××× ± 角度(ANGLES): ×° ± / ×°×' ± | 担当 CHK. N. UCHIYAMA | | |
| | 査閲 APPD. — | | |
| | 承認 APPD. T. KUDOU | 質量(MASS) — | 図面番号(DRAWING NO.) SJ118841 |
| 単位(UNIT)：mm | | | SIZE A3 / 版数(VER.) 1 |

S/W

DCF-C-212H(12.08)

JAE Connector DIV. Proprietary.Copyright(C) 2017, Japan Aviation Electronics Industry, LTD.