KYOCERA

SATA

SERIES

5650

1.27mmピッチ リセプタクル 22極 ST SMT

1.27mmPitch Receptacle 22Pos. Vertical SMT

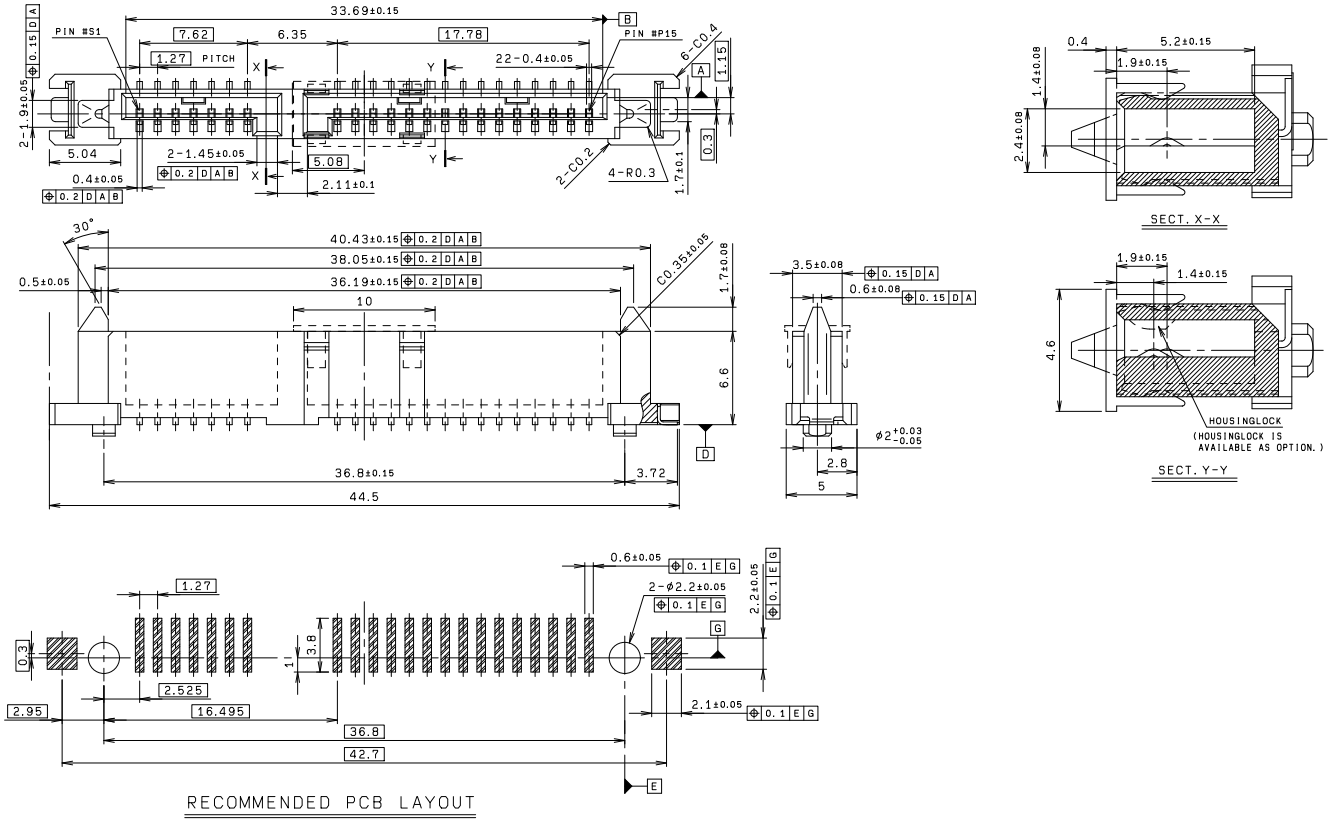

●エンボス梱包

Tape & Reel package

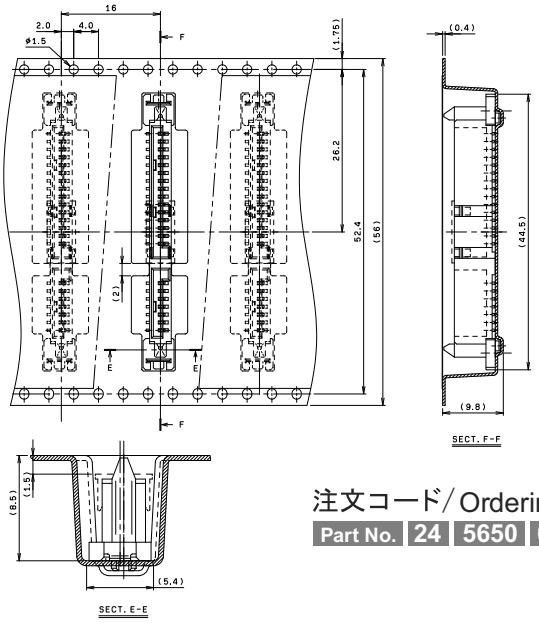

●トレー梱包

Tray package

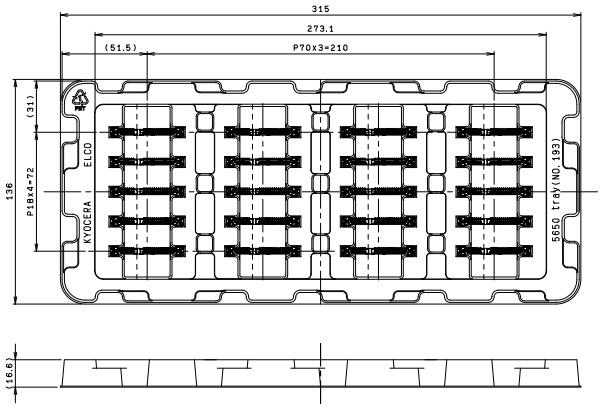

RoHS 対応品

RoHS Compliant Product

注文コード／Ordering Code

Part No. 24 5650 022 00X 872+

- 1: ボス・吸着クリップ付き（エンボス梱包）
  With Boss, Vacuum clip (Tape & Reel)
- 3: ボス・吸着クリップ・ハウジングロック付き（エンボス梱包）
  With Boss, Vacuum clip, Housing lock (Tape & Reel)

Part No. 29 5650 022 002 872+

- 2: ボス付き　吸着クリップ無し（トレー梱包）
  With Boss, Without Vacuum clip (Tray)

●エンボス梱包
Tape & Reel package
梱包数量：500個／リール
PACKING QUANTITY：500/Reel

●トレー梱包
Tray package
梱包数量：20個／トレー
PACKING QUANTITY：20/Tray

生産対応可能バリエーションや極数については、　営業部にご確認願います。

Feel free to contact our sales department for available variation or number of positions.