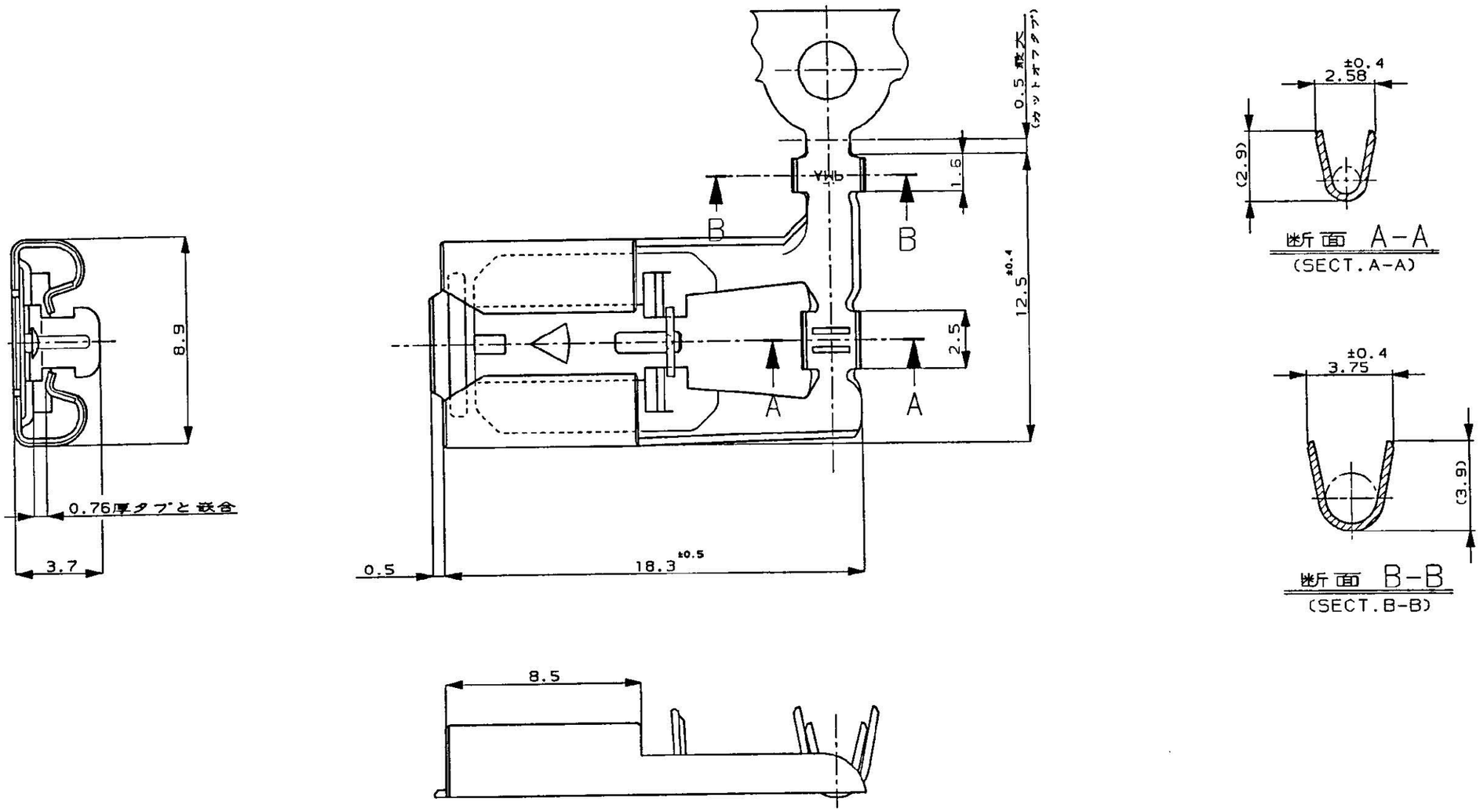

NOTE,
1. THE MATING PLUG HOUSING PART NUMBER; 172615
2. PRODUCT SPEC. No. 108-5131
3. APPLICATION SPEC. No. 114-5220

PRE-TIN	COPPER ALLOY	900318-2
PRE-TIN	BRASS	900318-1
FINISH	MATERIAL	P/N

LTR	変更 (REVISION RECORD)	DR	CHK	DATE
A	REVISED (ECR-17-000819)	K.S	T.D	03MAR 2017
O	作成 (FJ00-3350-95)	[illegible]	[illegible]	12/20 '95

Copyright ©1995年 日本エー・エム・ピー株式会社
Copyright ©1995 AMP (Japan), LTD. ALL RIGHTS RESERVED.

TE Connectivity

担合電線断面積 (WIRE RANGE)	0.5-0.85 mm² (AWG20-18)
被覆外径 (INSULATION DIA.)	1.6-2.3 mmø
材料 (MATERIAL)	SEE TABLE
仕上 (FINISH)	SEE TABLE
DR.	Y. Kohtan 12/20 '95
DE.	Y. Kohtan 12/20 '95
CHK.	[illegible] 12/20 '95
APP.	K. Oda 12/20 '95

名称 (NAME) .312 SERIES POSITIVE LOCK RECEPTACLE
.312 シリーズ ポジティブロックリセプタクル
旗型 Rタイプ FLAG R-TYPE

一般公差 (GENERAL TOLERANCE)
10以下 : ±0.2
10を超え 30以下 : ±0.25
30を超え 100以下 : ±0.3
角度 : ±3°

SIZE	LOC	番号 (No.)
A3	J	C-900318

尺度 (SCALE)	REV.	SHEET
5-1	A	1 OF 1

CUSTOMER DRAWING

METRIC
三角法 (3rd ANGLE PROJECTION)
NUMBER C-900318
単位:mm DIMENSIONS IN MM. DO NOT SCALE PRINT
PRINT DIST

AMP-J REV. 10/'83
/med/auto/new/u.a95-0089/u.customer/s.c-900318