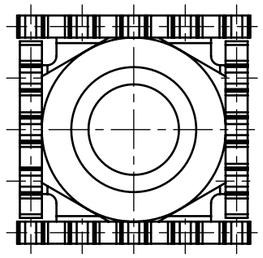

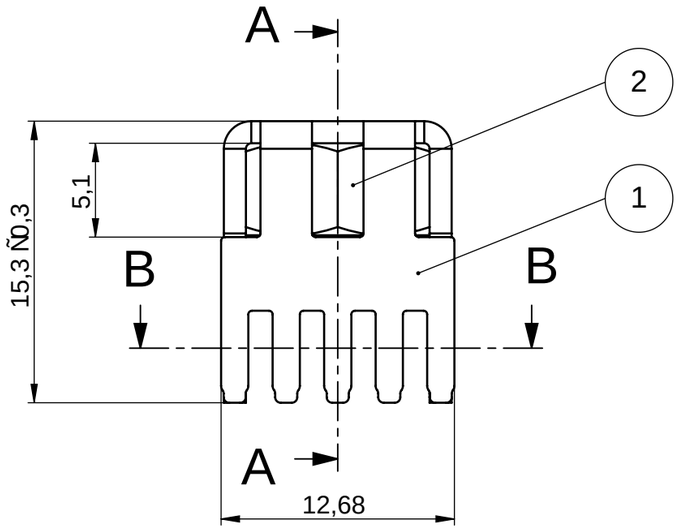

A-A

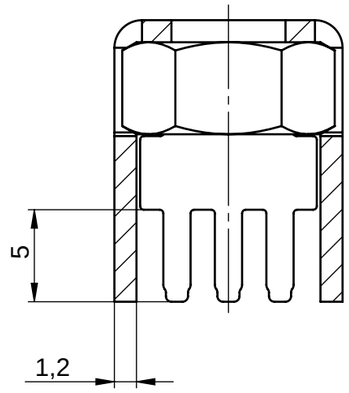

B-B

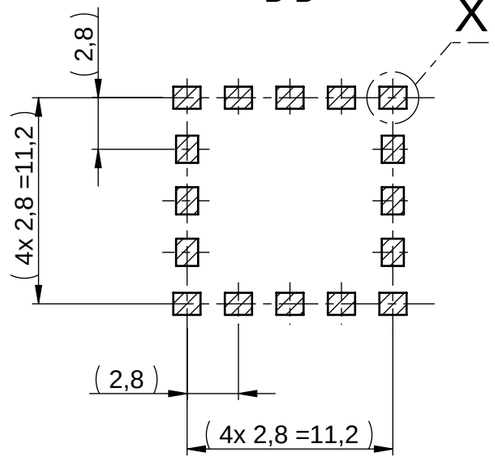

DETAIL X
(5 : 1)

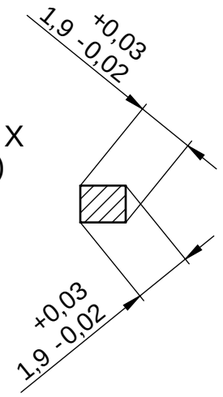

M1:1

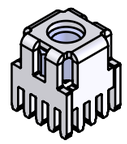

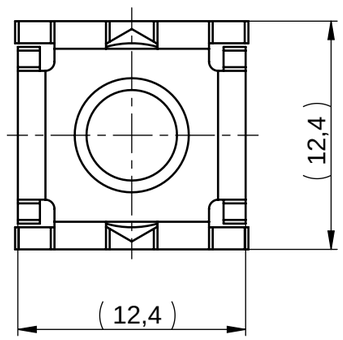

Pos.	WE-Nr.	Benennung	Material	Oberfläche
2	V00514	Sechskantmutter DIN934-M5	V2A	
1	K93321-L	PowerPlus für M6	CuZn37 F37	verzinnt

W¦ RTH ELEKTRONIK
Intelligent Connecting Systems

Werkstoff / *material*:

MaÇstab / *scale*: 3 : 1

Ursprungszg.: *drawing derivation*:

FreimaÇtoleranz: *tolerance*: DIN ISO 2768 - mH

	Datum / *date*	Name / *name*
Bearb. / *drawer*	13.12.05	A.Gebert
Gepr. / *auth.*	Bloch 2012.11.27 18:08:14 +01'00'	
geª n. / *mod.*	19.11.12	F.Bloch

Zust. *index*	nderung *modification*	Datum *date*	Name *name*
C	Kundenzg. angepasst	19.11.12	Geh
B	MaÇ geª ndert	11.04.06	Geh
A	Neu	13.12.05	Geh

Kunden- oder Lieferantennummer: *Customer- or supplier part number:*

Teilenummer: *Supplier part number:* S93515

Benennung / *denomination*:

PowerPlus mit Mutter M6

Zeichnungsnummer / *drawing number*:

S93515

Blatt *page* 1

von *of* 1

VERTRAULICH! ALLE RECHTE VORBEHALTEN. Weitergabe oder Vervielfª ltigung ohne vorherige schriftliche Zustimmung verboten.
Confidential! All rigths reserve. Passing on or duplication without previous written agreement forbade.